Zylinderrollenlager NU205-E-TVP2 (Baureihe NU2..-E)

Hauptabmessungen nach DIN 5412-1, Loslager, zerlegbar, mit Käfig

Das vorliegende Datenblatt ist nur eine Übersicht über Maße und Tragzahlen zum gewählten Produkt. Bitte beachten Sie unbedingt alle Hinweise in diesen Übersichtsseiten. Weiterführende Informationen finden Sie für viele Produkte unter dem Menüpunkt "Beschreibung". Außerdem können Sie umfangreiches Informationsmaterial auch über die Katalogauswahl (http://www.fag.de/content.fag.de/de/mediathek/library/library.jsp) oder Telefon +49 (91 32) 82 - 28 97 bestellen.

d	25	mm	
D	52	mm	
B	15	mm	
D_1	43,8	mm	
$D_{a\,max}$	46	mm	
$d_{a\,max}$	31	mm	
$d_{a\,min}$	29	mm	
$d_{b\,min}$	34	mm	
E	46,5	mm	
F	31,5	mm	
$r_{1\,min}$	0,6	mm	
$r_{a1\,max}$	0,6	mm	
$r_{a\,max}$	1	mm	
r_{min}	1	mm	
s	1,2	mm	Axiale Verschiebbarkeit aus der Mittellage
m	0,137	kg	Gewicht
C_r	34500	N	dynamische Tragzahl, radial
C_{0r}	27500	N	statische Tragzahl, radial

n_G	17200	1/min	Grenzdrehzahl
n_B	11800	1/min	Bezugsdrehzahl
C_{ur}	3300	N	Ermüdungsgrenzbelastung, radial

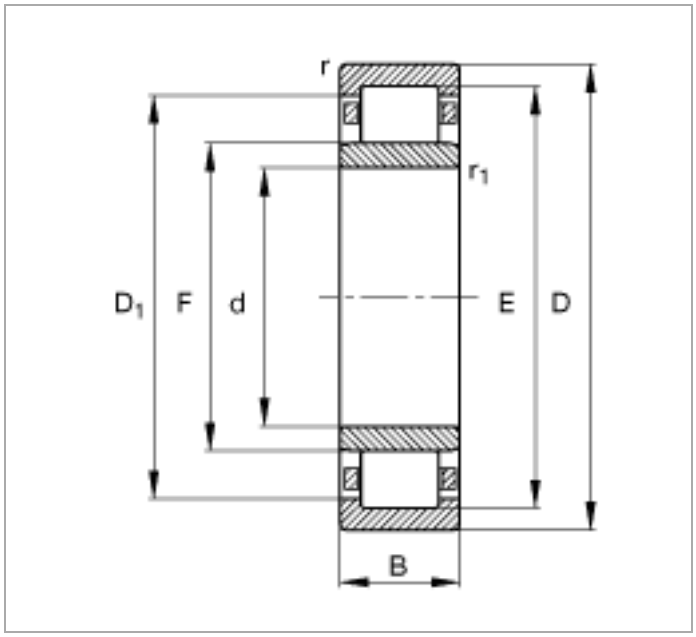

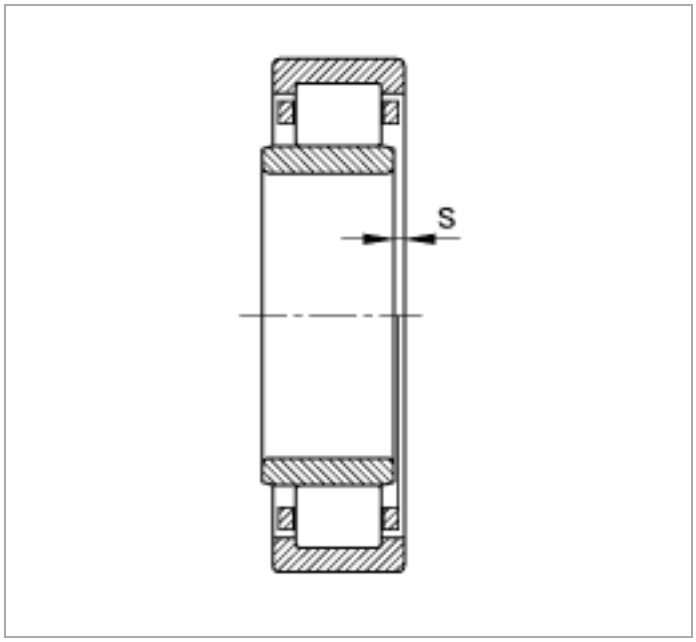

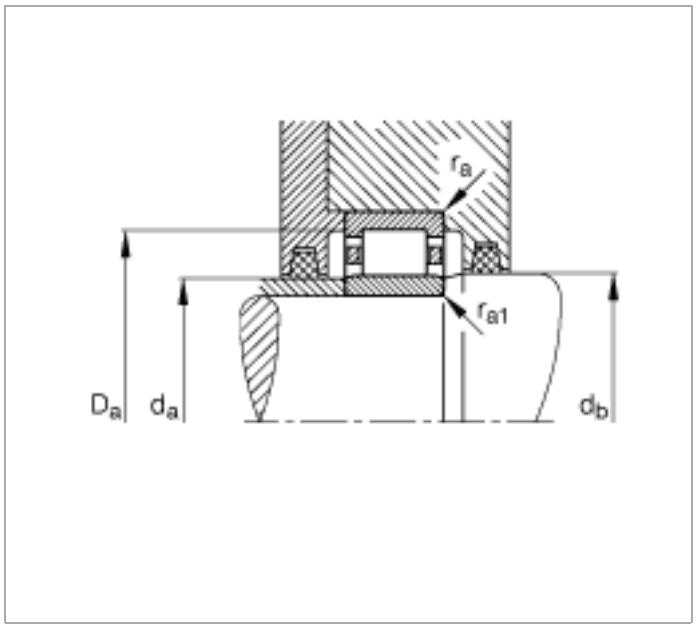
r_a
r_{a1}
D_a
d_a
d_b